WAGNER

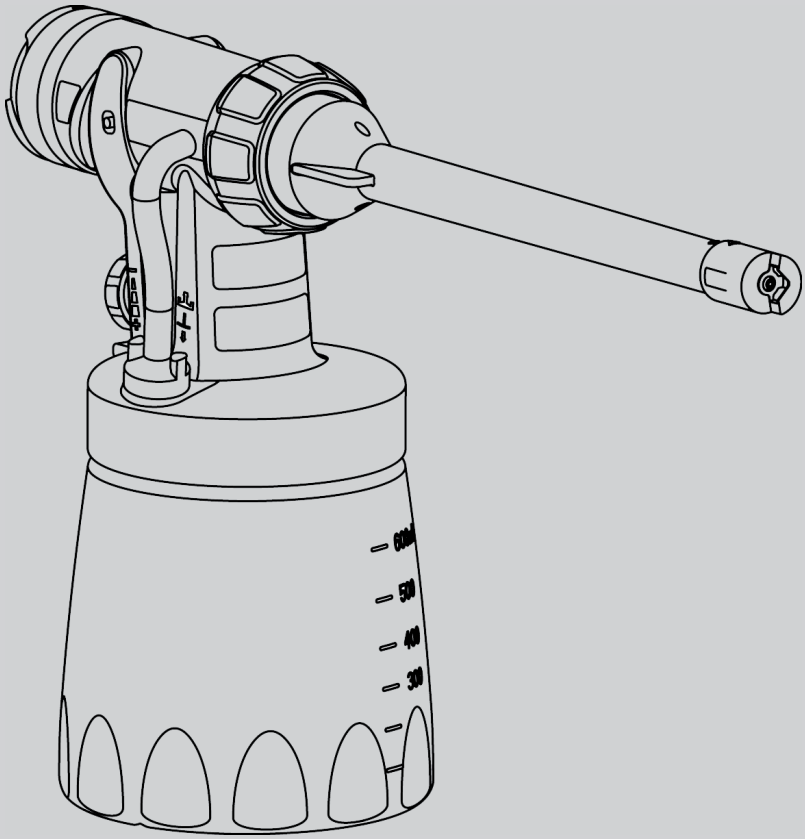

WOOD&METAL EXTRA
РАДИАТОРНАЯ
РАСПЫЛИТЕЛЬНАЯ НАСАДКА

RU

wagner-group.com

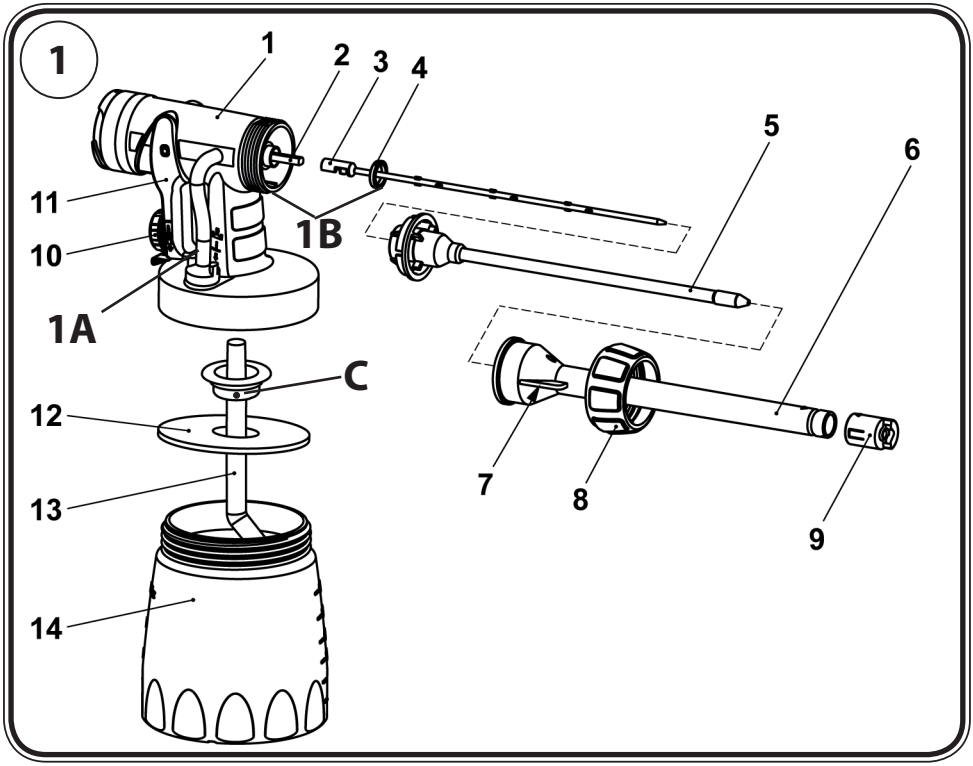
1
1
2
3
4
5
6
11
10
1B
1A
C
12
13
14
7
8
9

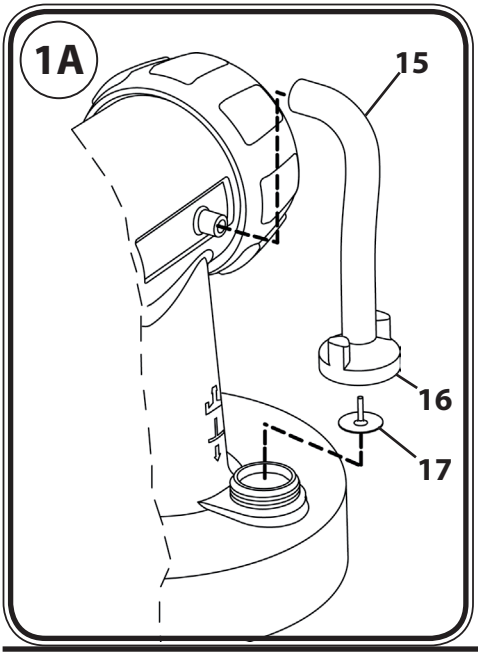
1A
15
16
17

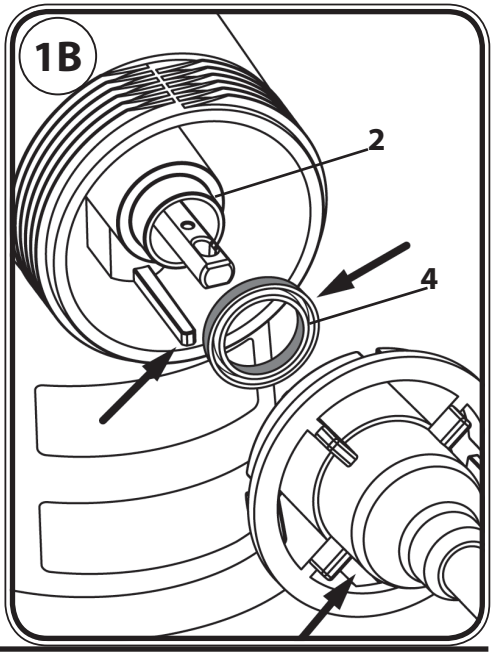
1B
2
4

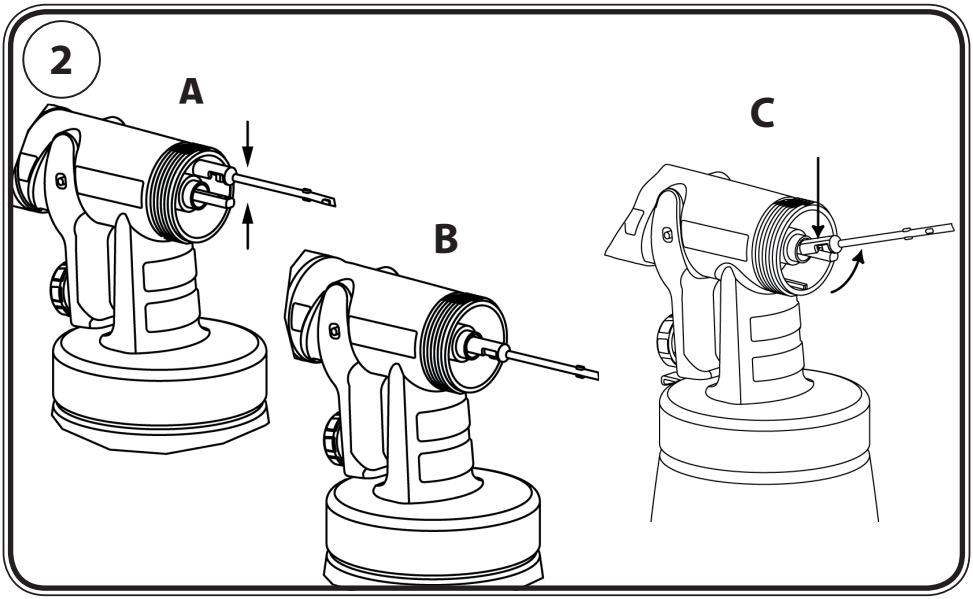
2
A
B
C

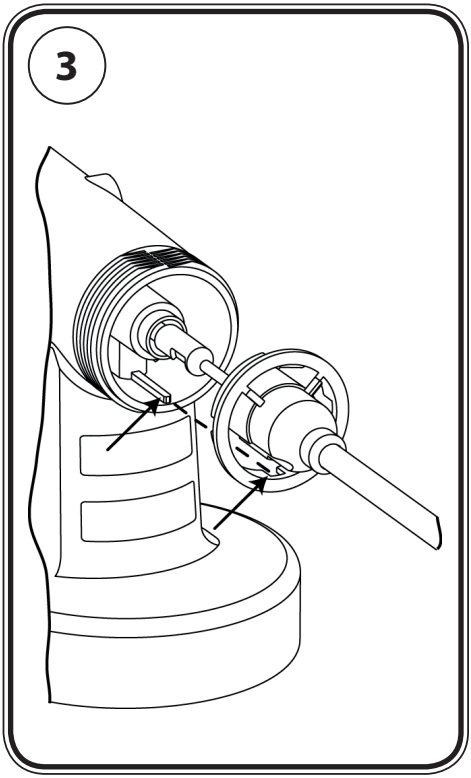
3

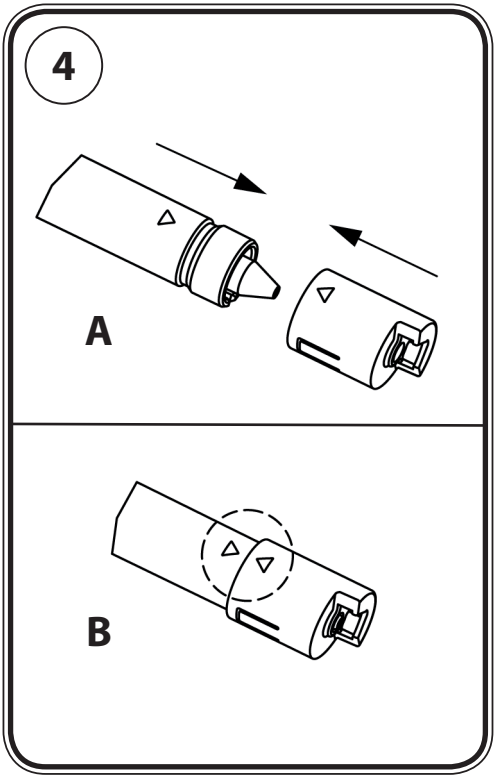
4
A
B

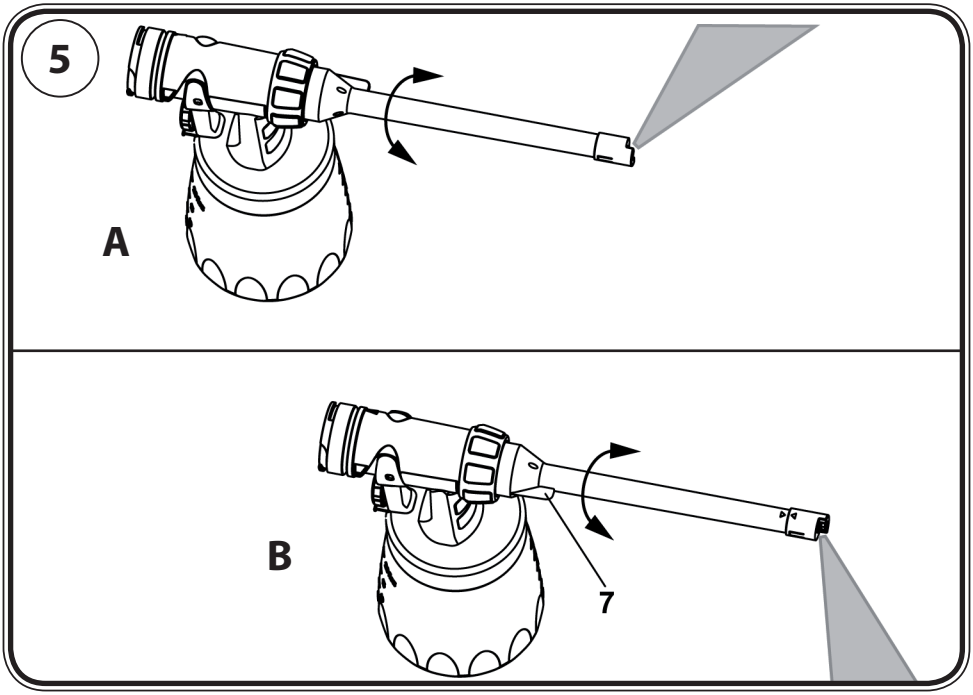
5
A
B
7

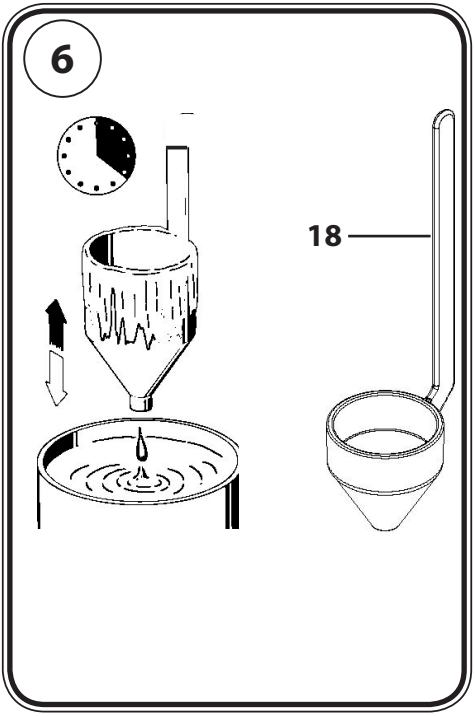
6
18

Перед использованием данной насадки, прочтите инструкции по применению и позна-комьтесь с инструкциями по эксплуатации базового устройства. Инструкции по мерам без-опасности из базового устройства применимы также к насадке для окраски радиаторов.

Общие инструкции

Распылительная насадка для окраски радиаторов была разработана для нанесения красок и мате-риалов пониженной вязкости, содержащих растворители. Распыляющая форсунка отклоняется на 25 градусов в конце удлинения насадки длиной 22 см. Это позволяет без лишних проблем покрывать материалом узкое пространство или области под по-краску, находящиеся в труднодоступных местах.

Осторожно!

- Данное устройство может быть использовано только с функциональным клапаном. **Если краска поднимается внутри вентиляционного шланга (Рис.1А пункт 15) прекратите использовать устройство!** Отсоедините и почистите вентиляционный шланг, клапан и мембрану, и замените мембрану, если это не-обходимо.
- **Не класть пистолет-краскопульт на бок.**
- Не комбинировать детали различных распылительных головок. При этом детали могут быть повреждены.

Описание (Рис. 1+6)	
1) Корпус распылителя	2) Держатель игольчатого клапана
3) Игольчатый клапан	4) Герметизирующая прокладка форсунки
5) Трубка подачи краски	6) Воздушная трубка
7) Устройство поворота	8) Накидная гайка
9) Воздушный колпачок	10) Регулятор объема материала
11) Защитное устройство спусковой скобы	12) Прокладка контейнера
13) Трубка подачи материала	14) Контейнер
15) Шланг вентиляции	16) Крышка клапана
17) Мембрана	18) Стаканчик тестирования уровня вязкости

Сборка (Рис.1-4)

Закрепите игольчатый клапан в держателях, установив его по направлению сверху вниз (Рис. 2А+В) Осторожно подсоедините трубку подачи краски, а затем трубку подачи воздуха ((Рис.3), и закрепи-те накидной гайкой. Установите воздушную заслонку на трубку подачи воздуха. Положения стре-лок должны совпадать (Рис.4 4А+В).

Выравнивание трубки подачи материала (см. инструкции для базового устройства)

Распыляйте содержимое контейнера до тех пор, пока почти ничего в нем не останется. При покраске горизонтальных поверхностей, находящихся снизу, поверните трубку подачи мате-риала вперед.
При покраске объектов, находящихся выше уровня трубки, поверните трубку подачи материала назад.

Регулировка направления распыления (Рис.5)

Устройство вращения на воздушной трубке показывает то же направление, в котором отклоняется распылительная форсунка. Чтобы отрегулировать направление вращения, поверните трубку пода-чи воздуха в нужном направлении, слегка открутив накидную гайку. Затем снова затяните гайку.

Подготовка материала покрытия

Обычно, краску необходимо разбавлять для использования ее с распылителем. Вы можете найти информацию по необходимой консистенции краски и уровню ее разбавления на контейнере с материалом или в соответствующем информационном листке производителя (например, инфор-мация, доступная в Интернете). Или же, используйте информацию, приведенную в таблице вязкости материалов в качестве руко-водства (вязкость = консистенция материала покрытия).

Определение уровня вязкости (Рис. 6)

1. Тщательно размешайте материал покрытия перед определением вязкости.
2. Погрузите стаканчик определения вязкости (18) в материал покрытия.
3. Держите стаканчик и измеряйте количество секунд до полной слива жидкости из стаканчика.

Это время называется «время выбега в секундах».

Таблица определения вязкости материала покрытия

Распыляемый материал	**Время выбега в секундах**			
	Wood&Metal, Wall			Universal
	280 W	300 W	350 W	630 W
Грунтовки, разбавленные растворителем	25-30	30-40	30 - 45	40-60
Лаки, разбавленные растворителем	15-30	20-45	20 - 45	30-60
Грунтовки, разбавленные водой	25-30	30-40	30 - 45	40-60
Лаки, разбавленные водой	20-25	20-35	20 - 40	30-55
Средства сохранения дерева, растворы удаления краски, масла	Неразбавленные			
Дезинфицирующие средства, средства защиты растений	Неразбавленные			

Таблица определения вязкости материала покрытия				
Автомобильные краски	20-25	20-35	20 - 40	30-55

Регулировка объема подаваемого материала

Этот тип насадки позволяет Вам распылять материал в очень узком пространстве. Чтобы избежать потеков краски на объекте, сначала отрегулируйте объем, распылив краску на кусок картона или бумаги, находясь на таком же расстоянии от объекта.
Сначала необходимо повернуть регулятор (Рис.1, пункт 10) до отказа влево (-) и затем медленно увеличивать объем материала до нужного уровня, поворачивая регулятор вправо (+). Покройте области, которые не нужно красить.

Подсказки по окраске областей, доступ к которым затруднен

Покройте все поверхности, которые не нужно было красить. На мебели и объектах с пустотами, узкими пространством и другими точками, доступ к которым затруднен, не забывайте работать по методу «изнутри – наружу». При этом, сначала окрашивайте области, доступ к которым затруднен и внутренние, плохо просматриваемые поверхности, затем постепенно переходите на покраску наружных поверхностей.

Подсказки для покраски радиаторов

Перед покраской дайте радиатору остыть.
Подготовьте радиатор к покраске в соответствии с инструкциями производителя краски. Начните красить в промежутках между ребрами радиатора. Сначала покрасьте одну сторону ребра. Водите распылитель равномерно вверх и вниз. Покрасьте другую сторону, предварительно позволив кра-ске просохнуть в течение короткого периода. Это предотвратит касание трубки подачи воздуха влажной краски. Время от времени, удаляйте частицы краски из воздушного колпачка и форсун-ки, используя влажную тряпку. Наконец, окрасьте другие поверхности с большего расстояния и с использованием большего объема материала. Для этого, конечно, можно использовать стандарт-ную распылительную насадку.

Перерыв в работе

Когда наносите 2-х компонентные лаки, немедленно почистите устройство

Отключение и очистка устройства

1. Отключите устройство от сети. Провентилируйте контейнер в случае длительных перерывов и по окончании работы. Это можно сделать, открыв и закрыв на короткое время контейнер или нажав на защитное устройство спусковой скобы и выпустив краску в исходный контейнер для краски.

2. Разберите распылитель.
3. Открутите контейнер и слейте остатки материала покрытия назад в контейнер.
4. Выполните предварительную очистку контейнера и трубки подачи материала щеткой. Почи-стите вентиляционное отверстие (Рис.1 C)
5. Заполните контейнер растворителем или водой. Закрутите контейнер.
   Для чистки не пользуйтесь горючими материалами.
6. Соберите распылитель.
7. Подключите устройство к сети, включите устройство и распылите растворитель или воду в контейнер или на тряпку.
8. Повторите вышеуказанные процедуры до тех пор, пока чистый растворитель или вода не по-текут в контейнер или на используемую тряпку.
9. Выключите устройство и отключите его от сети.

ВНИМАНИЕ! Запрещено чистить прокладки, мембраны и форсунки или воздушные отверстия распылителя металлическими предметами. Вентиляционный шланг и мембрана обладают сопротивлением к раствори-телям до определенного предела. Запрещено погружать их в растворители, необходимо только вытирать.

10. Отсоедините вентиляционный шланг (Рис.1A, 15) за верхнюю часть от корпуса распылителя. Открутите крышку клапана (16). Снимите мембрану (17). Тщательно почистите все детали.
11. Открутите накидную гайку, затем осторожно снимите воздушного колпачка, трубку подачи воздуха и трубку подачи краски. Отсоедините игольчатый клапан от держателей (Рис.2 C). В зависимости от типа краски, используйте растворитель или воду и щеткой почистите все части насадки.
12. Почистите наружную часть распылитель и контейнера тряпкой, смоченной в растворителе или воде.

Сборка

Устройство может быть использовано с целой мембраной (Рис.1 A, пункт 17).

1. Установите мембрану (Рис.1 A, пункт 17) так, чтобы штифт смотрел вверх на нижнюю секцию клапана. Руководствуйтесь также отметками на корпусе распылителя.
2. Установите крышку клапана (Рис.1 A, пункт 16) и плотно закрутите ее.
3. Установите вентиляционный шланг (Рис.1 A, пункт 15) на крышку клапана и на ниппель на корпусе распылителя.
4. Установить уплотнение форсунки (рис. 1B, пункт 4) поверх иглы (2), при этом канавка (шлиц) должна быть обращена наружу.
5. Вставьте все части узла насадки друг в друга и держите их собранными (Рис.1, позиции 3,5, 6,9).
6. Установите прокладку для контейнера снизу на поднимающуюся трубку и накатите ее поверх втул-ки, слегка поворачивая в это же время прокладку контейнера.
7. Вставьте поднимающуюся трубку в прокладку контейнера на корпусе распылителя.

Список запасных частей (Рис. 1+6)		
Номер позиции	**Назначение**	**Номер заказа**
3	Игольчатый клапан, передняя секция	0417 919
4	Форсунка, прокладка	0417 706
5/6	Трубка для подачи краски/воздуха	0417 920
8	Накидная гайка	2362 873
9	Воздушного колпачка	2365 342
12	Прокладка контейнера	2323 039
13	Трубка подачи материала	2362 876
14	Контейнер емкостью 600 мл с крышкой	0414 906
15,16,17	Вентиляционный шланг, Крышка клапана, Мембрана	2304 027
18	Стаканчик определения уровня вязкости	0209 058

Система «Click and Paint» с дополнительными распылительными насадками и аксес-суарами предлагает нужный инструмент для каждого вида работ.

Более подробная информация по спектру продукции ВАГНЕР для ремонта на сайте www.m-p-l.ru

Защита окружающей среды

Устройство и его аксессуары необходимо использовать вторично способом, не наносящим ущерба окружающей среде. Запрещено утилизировать устройство вместе с бытовым мусором. Поддержите действия по защите окружающей среды и отвезите устройство в местный пункт сбора отходов или получите информацию об этом у специалиста – розничного торговца.

Важные примечания касательно ответственности за неправильную эксплуатацию продукта!

Использование других аксессуаров и запасных частей может стать причиной частичного или полного аннулирования материальной ответственности или прав на требование гарантийного возмещения. Используя подлинные аксессуары и запасные части, Вы можете быть уверены, что все требования к безопасности выполнены.

Гарантия 1 год

Гарантия составляет 1 год, считая со дня продажи (кассовый чек). Она включает в себя и ограничивается бесплатным устранением недостатков или бесплатной заменой дефектных деталей, причины чего доказываются использованием некачественного материала при изготовлении или ошибками при монтаже. Использование или ввод в эксплуатацию, а также самостоятельно произведенный монтаж или ремонт, которые не указаны в нашей инструкции по использованию, исключают гарантийные обязательства. Подверженные износу детали также не входят в гарантию. Гарантийные обязательства исключают коммерческое использование. Мы однозначно исключаем наши гарантийные обязательства. Гарантия исключается, если аппарат вскрывался не сервисным персоналом фирмы ВАГНЕР. Транспортные повреждения, работы по техническому обслуживанию, а также повреждения и неисправности вследствие неправильных технических работ не входят в гарантийные обязательства. Подтверждение о приобретении аппарата при предъявлении претензий на гарантийные обязательства производится предъявлением оригинального счета. Насколько это возможно по закону, мы исключаем любую ответственность за повреждения лиц, имущества или последующий ущерб, в частности, если аппарат применялся в иных, чем указано в инструкции по использованию целях, или если ремонт производился самостоятельно не специалистом. Право на ремонт или восстановительные работы, которые выходят за рамки данной инструкции по использованию, мы оставляем за нашим заводом. В случае гарантии или ремонта, пожалуйста, обращайтесь в Ваш пункт продаж.

На гарантийный ремонт фирменных устройств WAGNER

Изделие	
Модель	
Серийный номер	
Дата продажи	
ГАРАНТИЙНЫЙ СРОК – 12 МЕСЯЦЕВ	
Фирма-продавец	
Адрес фирмы-продавца	
Телефон фирмыпродавца	
Исправное изделие в полном комплекте, с инструкцией по эксплуатации получил; с условиями гарантии и сервисного обслуживания ознакомлен и согласен.	
Подпись покупателя	

Благодарим Вас за то, что Вы приобрели фирменное устройство WAGNER, изготовленное и испытанное в соответствии с высочайшими стандартами качества.
Перед использованием данного изделия мы настоятельно рекомендуем Вам внимательно ознакомиться с правилами, изложенными в руководстве по эксплуатации.
Фирма-изготовитель предоставляет на приобретенное Вами устройство гарантию сроком на 1 год со дня его продажи.

Предоставленная гарантия действительна на территории стран СНГ на следующих условиях:

1. Изделие должно быть приобретено на территории стран СНГ и использовано в соответствии с правилами изложенными в руководстве по эксплуатации.

2. Гарантийное обслуживание производится уполномоченной сервисной организацией ООО "ВинТех рус".

3. Гарантийный период на основное изделие , а также на комплектующие с ограниченным сроком гарантии продлевается на время нахождения изделия в гарантийном ремонте. Соответствующая информация о произведенном гарантийном обслуживании должна вписываться в данный гарантийный талон представителями уполномоченной сервисной организации, выполнившей ремонт,сражу же после его завершения.

4. В случае, если гарантийный ремонт устройства выполнялся посредством замены составной его части, на них предоставляется гарантия сроком на один месяц, исчисляемая со дня выдачи устройства покупателю.

5. Изготовитель может быть освобожден от ответственности за недостатки товара, возникшие после передачи товара покупателю вследствие нарушения им правил пользования, транспортировки, хранения изделия, действий третьих лиц или непреодолимой силы, и, в частности, за недостатки, возникшие вследствие нарушения следующих правил пользования: (1) внесение в конструкцию изделия любых изменений, которые не были официально одобрены фирмой WAGNER, (2) подключение каких-либо устройств, применение совместно с изделием дополнительных аксессуаров и расходных материалов иных, чем те, которые рекомендованы к применению фирмой WAGNER.

6. Настоящая гарантия является дополнением к конституционным и иным правам покупателей и ни в коей мере не ограничивает их.

Для удобства сервисного обслуживания и удовлетворения иных предусмотренных законодательством Ваших требований настоятельно рекомендуем Вам в течение всего срока эксплуатации устройства сохранять поставляемую вместе с изделием сопроводительную документацию (данный гарантийный талон, инструкцию по эксплуатации и т.д.), а также документы. Подтверждающие факт заключения договора купли-продажи (кассовый чек, товарная накладная и т.д.)

WAGNER ОТРЫВНОЙ ТАЛОН № _____

Изделие		Печать фирмы-продавца
Модель		
Серийный номер		
Дата продажи		
Фирма-продавец		
ГАРАНТИЙНЫЙ СРОК – 12 МЕСЯЦЕВ		

Заполняется фирмой-продавцом

----------линия отреза----------

WAGNER ОТРЫВНОЙ ТАЛОН № _____

Изделие		Печать фирмы-продавца
Модель		
Серийный номер		
Дата продажи		
Фирма-продавец		
ГАРАНТИЙНЫЙ СРОК – 12 МЕСЯЦЕВ		

Заполняется фирмой-продавцом

----------линия отреза----------

WAGNER ОТРЫВНОЙ ТАЛОН № _____

Изделие		Печать фирмы-продавца
Модель		
Серийный номер		
Дата продажи		
Фирма-продавец		
ГАРАНТИЙНЫЙ СРОК – 12 МЕСЯЦЕВ		

Заполняется фирмой-продавцом

----------линия отреза----------

D

J. WAGNER GMBH
Otto-Lilienthal-Str. 18
88677 Markdorf
T +49 0180 - 55 92 46 37
F +49 075 44 -5 05 11 69

SK

E-CORECO SK S.R.O.
Kráľovská ulica 8/7133
927 01 Šaľa
T +42 1948882850
F +42 1313700077

CZ

E-CORECO S.R.O.
Na Roudné 102
301 00 Plzeň
T +42 734 792 823
F +42 227 077 364

F

WAGNER FRANCE S.A.R.L.
12 Avenue des Tropiques
Z.A. de Courtaboeuf
91978 Les Ulis Cedex
T +33 0825 011 111
F +33 (0) 1 69 81 72 57

GB

WAGNER SPRAYTECH (UK) LTD
Opus Park
Moorfield Road
Guildford Surrey GU1 1SZ
T +44 (0) 1483 - 454666
F + 44 (0) 1483 - 454548

H

HONDIMPEX KFT.
Kossuth L. u. 48-50
8060 Mór
T +36 (-22) - 407 321
F +36 (- 22) - 407 852

DK

ORKLA HOUSE CARE DANMARK A/S
Stationsvej 13
3550 Slangerup
Danmark
T +45 47 33 74 00
F +45 47 33 74 01

NOR

ORKLA HOUSE CARE NORGE AS
Nedre Skøyen vei 26,
PO Box 423, Skøyen
0213 Oslo
T +47 22 54 40 19

PL

PUT WAGNER SERVICE
ul. E. Imieli 27
41-605 Swietochlowice
T +48/32/346 37 00
F +48/32/346 37 13

S

ORKLA HOUSE CARE AB
Box 133
564 23 Bankeryd
Sweden
T +46(0)36 37 63 00

ROM

ROMIB S.R.L.
str. Poligonului nr. 5 - 7
100070 Ploiesti ,judet Prahova
T +40-344801240
F +40-344801239

CH

J. WAGNER AG
Industriestraße 22
9450 Altstätten
T +41 71 - 7 57 22 11
F +41 71 - 7 57 23 23

E
P

MAKIMPORT HERRAMIENTAS, S.L.
C/ Méjico nº 6
Pol. El Descubrimiento
28806 Alcalá de Henares (Madrid)
T 902 199 021 / 91 879 72 00
F 91 883 19 59

AUS

WAGNER SPRAYTECH AUSTRALIA PTY. LTD.,
14 -16 Kevlar Close
Braeside, VIC 3195
T +61 3 95 87 - 20 00
F +61 3 95 80 - 91 20

RUS

Импортёр:
ООО «ВинТех рус»
143960 МО, г. Реутов,
улица Железнодорожная,
д. 11, кв./оф. V
Телефон: +7 (499) 705-11-31
info@wagner.ru
Сайт: www.wagner.ru

Изготовитель:
Дж. Вагнер Гмбх,
Отто-Лилентал, 18
Д-88677 Маркдорф, Германия
www.wagner-group.com

Допускаются ошибки и изменения.

Part. No. 2364335
01/2017_RS

© Copyright by J.Wagner GmbH